Neutralisationseinrichtung Mat.-Nr.:48200000092

1	Winkelanschluss mit Rohrsieb (beidseitig montiert)	PA/PP	2
2	Schlauchschelle	W2 Edelstahl	2
3	Wartungsdeckel	EPDM	1
4	Schlauchschelle	W5 Edelstahl	2
5	Typschild	Klebefolie	1
6	Booster - Pumpe 230 V		1
7	Pilzkopf-Klettsreifen	Polyester	4
8	Neutraröhre	PMMA	1
9	Etikett "Open this side"	Klebefolie	1
10	Etikett "Füllhöhe" Granulat	Klebefolie	1
11	Verschlussdeckel mit Diffusor	PE HD /EPDM	1
12	Etikett Min/Max Granulat	Klebefolie	1
13	Granulat	Granulat GN	1
14	Luftschlauch mit Rückschlagventil	PVC/PP	1
15	Ph Messstreifen	10 Messstreifen	1
16	Bedienungsanleitung		1
17	Etikett "Durchflußrichtung"	Klebefolie	1
18	Reinigungsstab 1000 x 8mm	PA	1

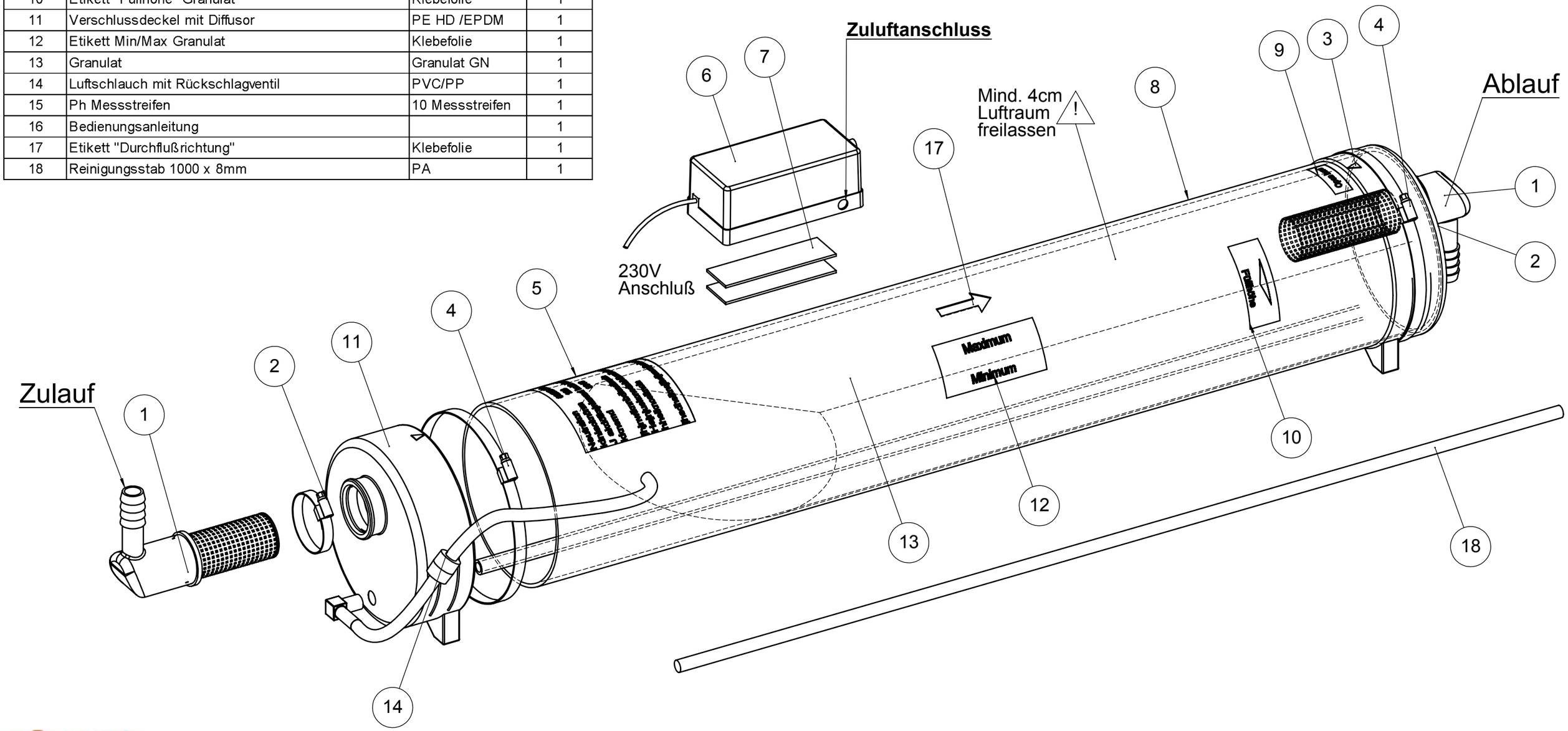

mommertz GmbH

Einbau-Skizze 88-700-902

Maße LxBxH: 1085x155x230
Gewicht gesamt: 22kg